1880
Hoftrac

1880 Technische Daten

Motordaten Standard	
Motorhersteller	Perkins
Motortyp	404J-E22T
Zylinder	4
Motorleistung (max.)	45 (61) kW (PS)
bei max. Drehzahl	2800 U/min
Hubraum	2200 cm³
Kühlmitteltyp	Wasser
Abgasnormstufe	V
Abgasnachbehandlung	DPF / DOC
Elektrische Anlage	

Betriebsspannung	12 V
Lichtmaschine	85 A
Gewichte	
Betriebsgewicht (Standard)	3400 kg
Kipplast mit Schaufel - Maschine gerade	2032-2269* kg
Kipplast mit Schaufel - Maschine geknickt	1692-1898* kg
Kipplast mit Palettengabel - Maschine gerade	1731-1908* kg
Kipplast mit Palettengabel - Maschine geknickt	1459-1605* kg
Fahrzeugdaten	
Achse	PA940
Fahrerstand (optional)	FSD (Kabine)
Fahrgeschwindigkeit (optional)	0 - 20 (28) km/h
Fahrstufen	2
Kraftstofftankinhalt	65 l
Hydrauliköltankinhalt	35 l
Hydraulikanlage	
Fahrhydraulik - Arbeitsdruck	450 bar
Arbeitshydraulik - Fördermenge (optional)	56 (63-100) l/min
Arbeitshydraulik - Arbeitsdruck	210 bar
Antrieb	
Antriebsart	hydrostatisch
Fahrantrieb	Gelenkwelle
Lärmkennwerte	
Gemittelter Schallleistungspegel LwA	99,8 dB(A)
Garantierter Schallleistungspegel LwA	101 dB(A)
Angegebener Schalldruckpegel LpA	82 dB(A)

* Mit optionaler Ausstattung (z.B. Kabine, Achse, Bereifung, Ballastgewicht, Gussheckgewicht usw.)

Kipplastberechnung nach ISO 14397

FSD = Fahrerschutzdach

eps = Easy Protection System (klappbares Fahrerschutzdach)

DPF = Dieselpartikelfilter

Vibrationen (gewichteter Effektivwert)

Hand-Arm-Vibrationen: Die Hand-Arm-Vibrationen betragen nicht mehr als 2,5 m / s²
Ganzkörpervibrationen: Diese Maschine ist mit einem Fahrersitz ausgerüstet der die Anforderung von EN ISO 7096:2000 erfüllt.

Bei bestimmungsgemäßer Verwendung des Laders variieren die Ganzkörpervibrationen von unter 0,5 m / s² bis zu einem kurzfristigen Maximalwert.

Es wird empfohlen, bei der Berechnung der Vibrationswerte nach ISO/TR 25398:2006, die in der Tabelle angegebenen Werte zu verwenden. Dabei sind die tatsächlichen Einsatzbedingungen zu berücksichtigen.

Teleskoplader sind wie Radlader nach Betriebsgewicht einzuordnen.

Laderart	Typische Betriebsbedingung	Mittelwert			Standardabweichung (s)		
		$1{,}4*a_{w,eqx}$ [m/s²]	$1{,}4*a_{w,eqy}$ [m/s²]	$a_{w,eqz}$ [m/s²]	$1{,}4*s_x$ [m/s²]	$1{,}4*s_y$ [m/s²]	s_z [m/s²]
Kompakt-Radlader (Betriebsgewicht < 4500kg)	Load & carry (Lade- und Transportarbeiten)	0,94	0,86	0,65	0,27	0,29	0,13
Radlader (Betriebsgewicht > 4500kg)	Load & carry (Lade- und Transportarbeiten)	0,84	0,81	0,52	0,23	0,2	0,14
	Einsatz in der Gewinnung (raue Einsatzbedingungen)	1,27	0,97	0,81	0,47	0,31	0,47
	Überführungsfahrt	0,76	0,91	0,49	0,33	0,35	0,17
	V-Betrieb	0,99	0,84	0,54	0,29	0,32	0,14

1880
Hoftrac

1880 Abmessungen

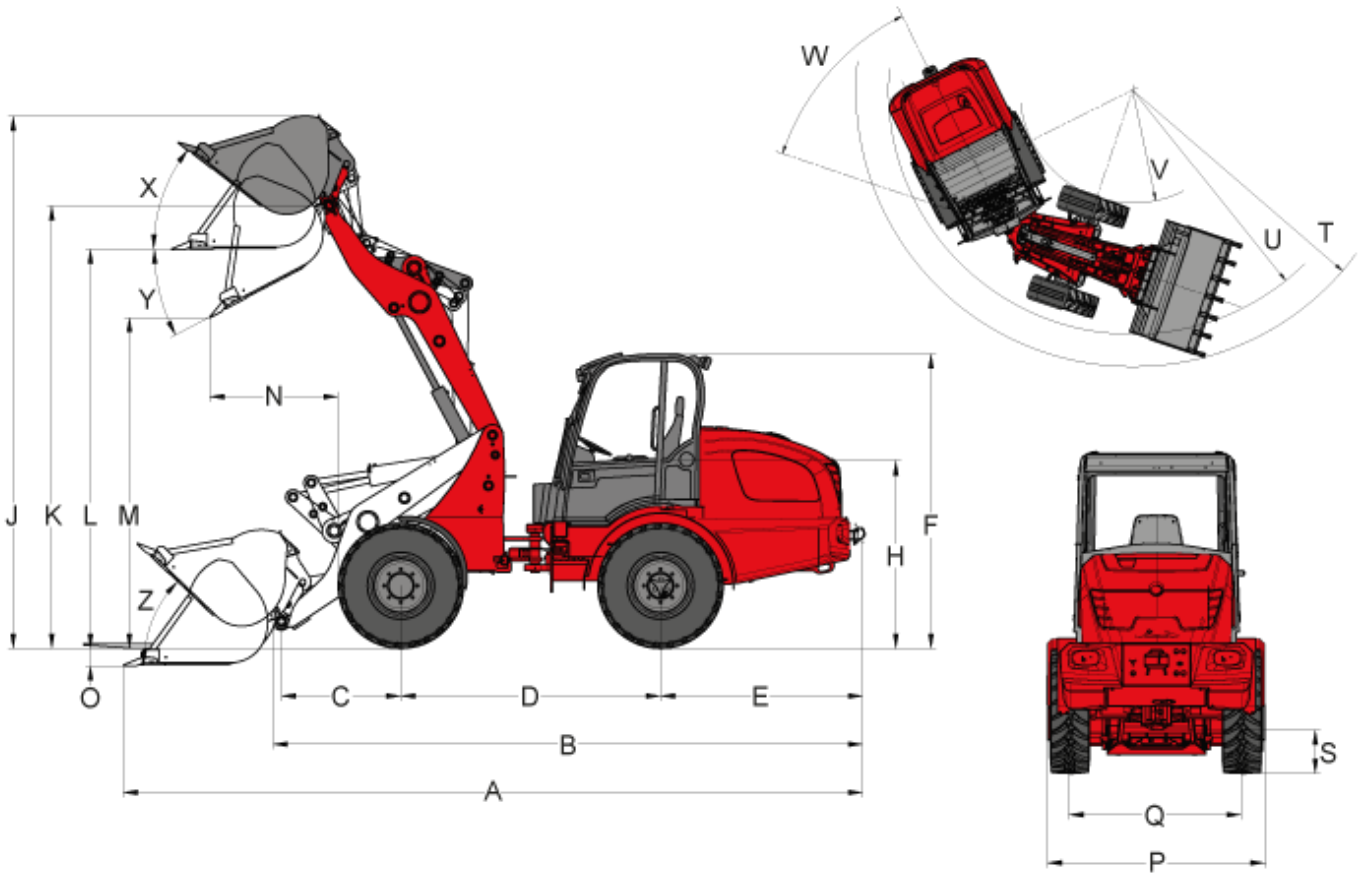

		1880 FSD	1880 Kabine
A	Gesamtlänge	4.715 mm	4.715 mm
B	Gesamtlänge (ohne Schaufel)	4.022 mm	4.022 mm
C	Schaufeldrehpunkt (bis Achsmitte)	675 mm	675 mm
D	Radstand	1.952 mm	1.952 mm
E	Hecküberhang	1.290 mm	1.290 mm
F	Höhe mit Fahrerschutzdach fest	2.336 mm	
F	Höhe mit Kabine		2.346 mm
H	Sitzhöhe	1.349 mm	1.349 mm
J	Gesamtarbeitshöhe	3.675 mm	3.943 mm
K	Schaufeldrehpunkt (max. Hubhöhe)	3.203 mm	3.203 mm
L	Überladehöhe	2.861 mm	2.885 mm
M	Ausschütthöhe	2.454 mm	2.433 mm
N	Reichweite (bei M)	198 mm	257 mm
O	Schürftiefe	104 mm	41 mm
P	Gesamtbreite	1.214 mm	1.214 mm
Q	Spurbreite	950 mm	950 mm

S	Bodenfreiheit	270 mm	248 mm
T	Radius (max. außen)	3.447 mm	3.434 mm
U	Radius (am Außenrand)	3.171 mm	3.171 mm
V	Innenradius	1.831 mm	1.831 mm
W	Knickwinkel	45 °	45 °
X	Rückrollwinkel (bei max. Hubhöhe)	52 °	50 °
Y	Auskippwinkel	41 °	48 °
Z	Rückrollwinkel (am Boden)	42 °	39 °

1880
Hoftrac

1880 Serienausstattung

Motor

- Perkins 404 J-E22TA (45 kW / 61 PS), Stage V

Antrieb

- Planetenachse PA940
- Hydrostatischer Allradantrieb, Fahrtrichtung wählbar über Joystick
- Betriebsbremse: Hydrostatischer Fahrantrieb auf alle 4 Räder wirkend (verschleißfrei)
- Zentrale Betriebs- und Feststellbremse im Antriebsstrang auf alle 4 Räder wirkend
- Differentialsperre 100%, elektrisch-hydraulisch zuschaltbar an Vorder- und Hinterachse
- Bereifung 10.0 / 75 - 15.3 AS ET-5

Lenkung

- Hydraulische Knick- Pendellenkung, 12° Pendelwinkel

Hydraulik

- 3. Steuerkreis vorn elektrisch proportional parallel über Joystick
- Hydraulikölkühler
- Schwimmstellung für Hubzylinder

Fahrerstand

- Fahrerschutzdach mit Rückhaltesystem ROPS/FOPS geprüft inkl. Heckscheibe, Fahrerstand seitlich kippbar
- Komfortsitz mit Sicherheitsgurt voll gefedert, Gewichts-, Rücken- und Längsverstellung
- Joystick mit Fahrtrichtungsschalter und integriertem Taster für Differentialsperre
- Verstellbare Lenksäule

Sonstiges

- Arbeitsscheinwerfer (2 vorn, 2 hinten)
- Betriebsstundenzähler
- Batterietrennschalter
- Kraftstoffanzeige
- hydraulisches Schnellwechselsystem für Anbauwerkzeuge
- Werkzeugbox im Fahrzeugheck
- Schaufelstandsanzeige
- Selbstbergekupplung

1880
Hoftrac

1880 Optionen

Motor

- Motorvorwärmung + Hydraulikölvorwärmung 230 V

Antrieb

- Handinchung (Langsamfahreinrichtung)
- Geschwindigkeitserhöhung auf 28 km/h
- Ladeschwingendämpfung

Fahrerstand

- Dachverkleidung für Fahrerschutzdach
- Frontscheibe komplett mit Wischer
- Kabine 2-türig inkl. Heizung und Lüftung
- Luftgefederter Komfortsitz (Kunstleder/Stoff)
- Sitzheizung
- Klimaanlage
- Kabinensteckdose 230 V

Beleuchtung

- Beleuchtung nach StVZO
- MEGA Arbeitsscheinwerfer (2 vorn, 2 hinten)
- LED Arbeitsscheinwerfer (2 vorn, 2 hinten)
- Rundumkennleuchte

Hydraulik

- Druckloser Rücklauf (vorn / hinten)
- 3. Steuerkreis elektrisch proportional seriell
- 4. Steuerkreis zusätzlich elektrisch proportional paralell
- Arbeitshydraulik große Pumpe (63 l/min)
- Arbeitshydraulik große Pumpe (70 l/min)
- High Flow Leistungshydraulik einfachwirkend (100 l/min)
- Hydraulikölkühler zusätzlich
- Hydraulikanschluss hinten (30 l/min) doppeltwirkend proportional (2 Kupplungen) über Umschaltventil
- Hydraulikanschluss hinten (30 l/min) doppeltwirkend (2 Kupplungen) inkl. separatem Steuerventil
- 2 x Hydraulikanschluss hinten (30 l/min) doppeltwirkend (4 Kupplungen) inkl. separatem Steuerventil

Elektroanschlüsse

- Steckdose vorn, 7-polig für Beleuchtung Frontanbauwerkzeuge
- Steckdose vorn, 3-polig (doppelte Funktion)
- Steckdose Heckanbauwerkzeuge, 7-polig
- Steckdosehinten 3-polig

Sonstiges

- Radio
- Rückfahrwarneinrichtung
- Senkbremsventil
- Kombitasche mit Warndreieck und Verbandkasten
- Werkzeugsatz
- Feuerlöscher 2kg

- TÜ Gutachten
- Anhängekupplung automatisch
- Zulassung als selbstfahrende Arbeitsmaschine mit AHK*
- Zulassung als Zugmaschine
- Kennzeichenhalterung
- Zentralschmieranlage (vollautomatisch)
- Sonderlackierung
- Handhebelfettpresse

* Anhängekupplung

Hinweis: Bitte beachten Sie, dass das Produktangebot landesspezifisch variieren kann. Unter Umständen sind die hier dargestellten Inhalte / Produkte in Ihrem Land nicht erhältlich. Genauere Informationen zur Motorleistung entnehmen Sie bitte der Betriebsanleitung; die tatsächlich abgegebene Leistung kann aufgrund spezifischer Betriebskonditionen variieren. Änderungen und Irrtümer vorbehalten. Abbildungen ähnlich.
Copyright © 2021 Weidemann GmbH.